MASTER LEDspot ExpertColor LV

MASTER LED ExpertColor 6.5-35W MR16 940 24D

MASTER LEDspot LV ExpertColor schafft ein warmes und komfortables Ambiente im Gastgewerbe, Eigenheim und Restaurant. Es erreicht dieses Ambiente durch überragendes Licht mit angepasstem Spektrum, hohem CRI-Wert und leistungsstarker Dimm-Funktion. Das Ergebnis? Eine wunderschöne Beleuchtung. Darüber hinaus ist das innovative Linsendesign ohne Einfassung durch ihr sauberes und klares Aussehen für nahezu jede Inneneinrichtung geeignet. Sie können außerdem die gesamte ExpertColor-Familie nutzen, die auch Lampen der Serien LEDspot MV und LEDspot Par einschließt.

Produkt Daten

Allgemeine Eigenschaften	
Sockel	GU5.3 [GU5.3]
Nennlebensdauer (Nom)	40000 h
Schaltzyklus	50000X
Technischer Typ	6.5-35W

Lichttechnische Daten	
Farbcode	940 [CCT von 4000 K]
Ausstrahlungswinkel (Nom)	24 °
Lichtstrom (Nom)	460 lm
Nennlichtstrom (Nom)	460 lm
Lichtstärke (Nom)	2350 cd
Lichtfarbe	Neutralweiß (CW)
Nenn-Abstrahlungswinkel	24 °
Ähnlichste Farbtemperatur (Nom)	4000 K
Nennlichtausbeute (Nom)	70.77 lm/W
Farbkonsistenz	<3
Farbwiedergabeindex (Nom.)	97
Restlichtstrom am Ende der Nennlebensdauer (Nom)	70 %
Lichtrom im 90° Winkel	460 lm

Elektrische Kenndaten	
Power (Rated) (Nom)	6.5 W
Lampenstrom (Nom)	800 mA
Äquivalente Leistung	35 W
Startzeit (Nom)	0.5 s
Aufwärmzeit bis 60 % Licht (Nom)	0.5 s
Leistungsfaktor (Nom)	0.7
Spannung (Nom)	ac electronic 12 V

MASTER LEDspot ExpertColor LV

Temperaturkenndaten	
Gehäusetemperatur (max)	90 °C

Dimmen	
Dimmbar	Ja

Zulassungen und Anwendungseigenschaften	
Geeignet für Akzentbeleuchtung	ja
Energieeffizienz-Label (EEL)	A+
Energieverbrauch kWh/1.000 Std.	8 kWh

Produktdaten	
Gesamt-Produktcode	871869673881800

Bestell-Produktname	MASTER LED ExpertColor 6.5-35W MR16 940 24D
EAN/UPC - Produkt	8718696738818
Bestellcode	73881800
Anzahl pro Verpackung	1
Anzahl pro Umverpackung	10
Material-Nr. (12NC)	929001342202
Nettogewicht (Einzelteil)	0.030 kg

Abmessungsskizzen

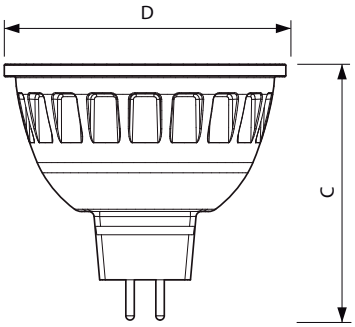

MR16 12V 6.5-42W 450lm 25D 4000K GU5.3 D

Product	D	C
MASTER LED ExpertColor 6.5-35W MR16 940 24D	51 mm	46 mm

Photometrische Daten

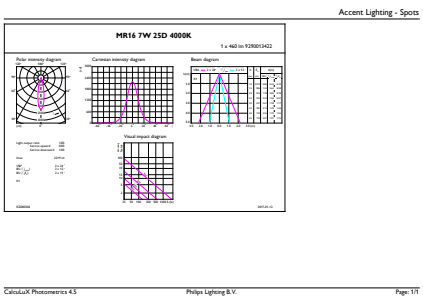

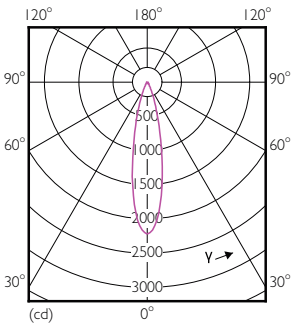

LEDSpots MR16 7W 940 460lm 25D

MASTER LEDspot ExpertColor LV

Photometrische Daten

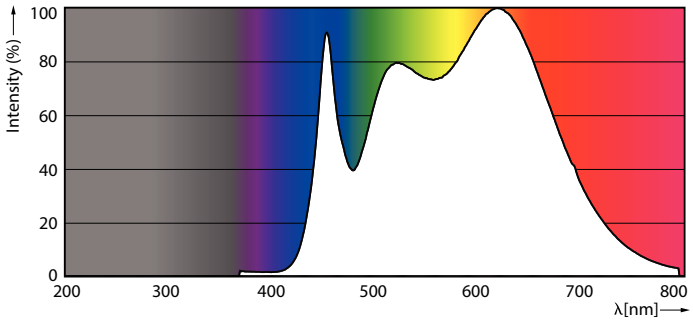

LEDspots MR16 7W 4000K

Lebensdauer

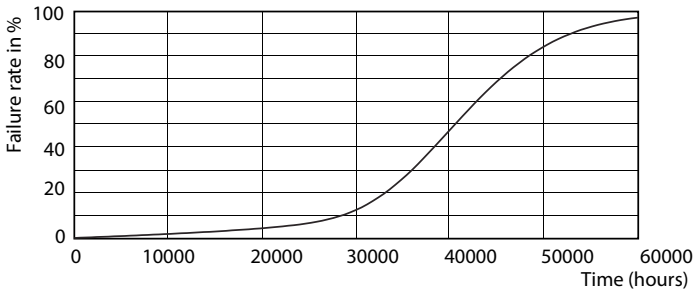

LEDspots MR16 7W

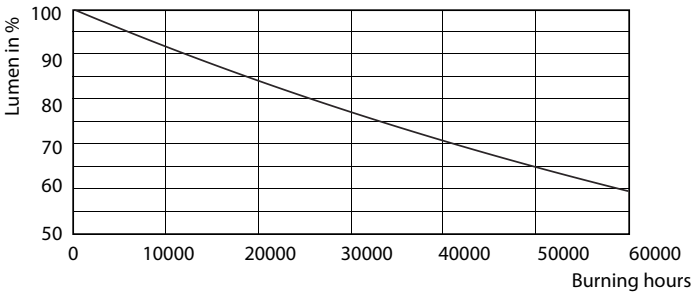

LEDspots MR16 7W

© 2017 Philips Lighting Holding B.V. Alle Rechte vorbehalten. Technische Daten können ohne Vorankündigung geändert werden. Philips Lighting Holding B.V. und/oder ihre Partner oder Lizenzgeber ist/sind Inhaber aller Urheber- (Copyright) und sonstigen Eigentumsrechte an den von Philips zur Verfügung gestellten Inhalten.