MASTER LEDspot ExpertColor LV

MASTER LED ExpertColor 7.5-43W MR16 927 36D

MASTER LEDspot LV ExpertColor schafft ein warmes und komfortables Ambiente im Gastgewerbe, Eigenheim und Restaurant. Es erreicht dieses Ambiente durch überragendes Licht mit angepasstem Spektrum, hohem CRI-Wert und leistungsstarker Dimm-Funktion. Das Ergebnis? Eine wunderschöne Beleuchtung. Darüber hinaus ist das innovative Linsendesign ohne Einfassung durch ihr sauberes und klares Aussehen für nahezu jede Inneneinrichtung geeignet. Sie können außerdem die gesamte ExpertColor-Familie nutzen, die auch Lampen der Serien LEDspot MV und LEDspot Par einschließt.

Produkt Daten

Allgemeine Eigenschaften	
Sockel	GU5.3 [GU5.3]
Nenniebensdauer (Nom)	40000 h
Schaltzyklus	50000X
Technischer Typ	7.5-43W

Lichttechnische Daten	
Farbcode	927
Ausstrahlungswinkel (Nom)	36 °
Lichtstrom (Nom)	485 lm
Nennlichtstrom (Nom)	485 lm
Lichtstärke (Nom)	1400 cd
Lichtfarbe	Warmweiß (WW)
Nenn-Abstrahlungswinkel	36 °
Ähnlichste Farbtemperatur (Nom)	2700 K
Nennlichtausbeute (Nom)	64.67 lm/W
Farbkonsistenz	<3
Farbwiedergabeindex (Nom.)	92
Restlichtstrom am Ende der Nenniebensdauer (Nom)	70 %
Lichtrom im 90° Winkel	485 lm

Elektrische Kenndaten	
Power (Rated) (Nom)	7.5 W
Lampenstrom (Nom)	880 mA
Äquivalente Leistung	43 W
Startzeit (Nom)	0.5 s
Aufwärmzeit bis 60 % Licht (Nom)	0.5 s
Leistungsfaktor (Nom)	0.7
Spannung (Nom)	ac electronic 12 V

MASTER LEDspot ExpertColor LV

Temperaturkenndaten	
Gehäusetemperatur (max)	93 °C

Dimmen	
Dimmbar	Ja

Zulassungen und Anwendungseigenschaften	
Geeignet für Akzentbeleuchtung	ja
Energieeffizienz-Label (EEL)	A
Energieverbrauch kWh/1.000 Std.	9 kWh

Produktdaten	
Gesamt-Produktcode	871869673544200

Bestell-Produktname	MASTER LED ExpertColor 7.5-43W MR16 927 36D
EAN/UPC - Produkt	8718696735442
Bestellcode	73544200
Anzahl pro Verpackung	1
Anzahl pro Umverpackung	10
Material-Nr. (12NC)	929001386302
Nettogewicht (Einzelteil)	0.034 kg

Abmessungsskizzen

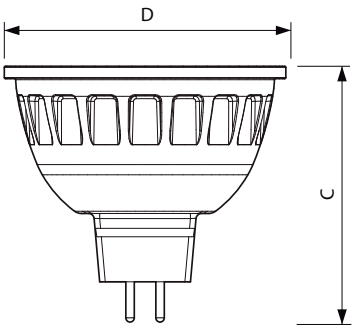

MR16 12V 8-43W 550lm 36D 2700K GU5.3 D

Product	D	C
MASTER LED ExpertColor 7.5-43W MR16 927 36D	50.5 mm	46 mm

Photometrische Data

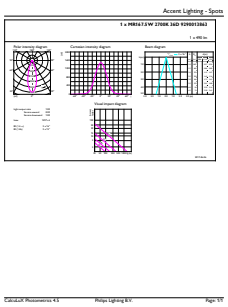

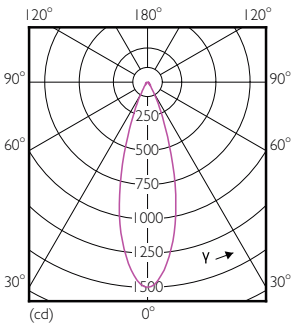

MASTER LEDspot ExpertColor LV

Photometrische Daten

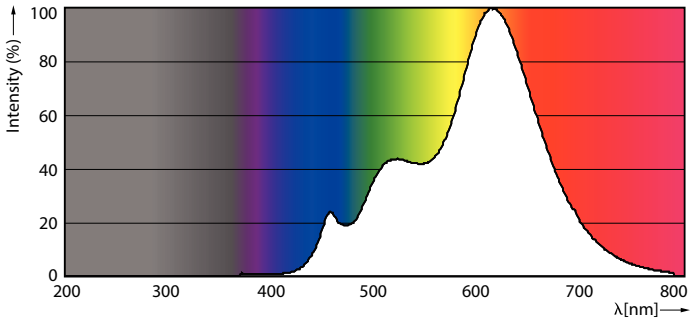

Lebensdauer

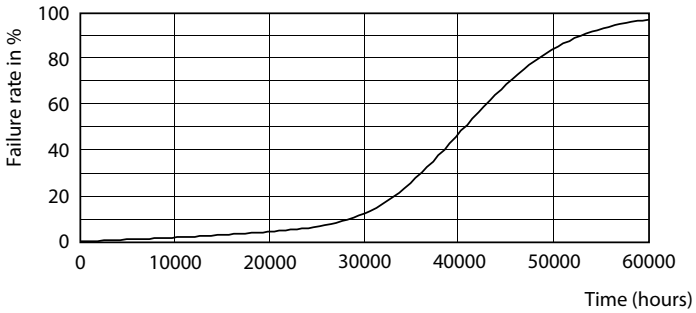

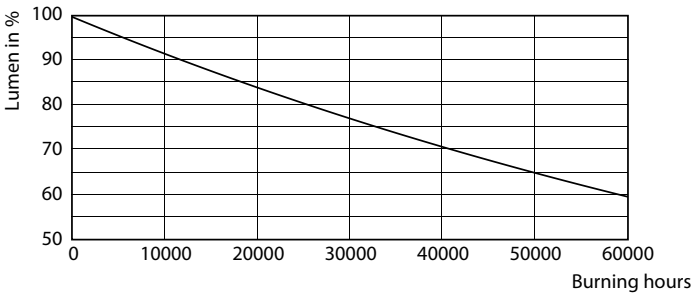

© 2017 Philips Lighting Holding B.V. Alle Rechte vorbehalten. Technische Daten können ohne Vorankündigung geändert werden. Philips Lighting Holding B.V. und/oder ihre Partner oder Lizenzgeber ist/sind Inhaber aller Urheber- (Copyright) und sonstigen Eigentumsrechte an den von Philips zur Verfügung gestellten Inhalten.